数　量　総　括　表

工事区分 (レベル1)	工　種 (レベル2)	種　別 (レベル3)	細　別 (レベル4)	規　格 (レベル5)	単位	数　量	摘　要	
築堤・護岸								
【左岸側3次施工】	河川土工				式	1		
		掘削工	掘削	土砂	m^3	50		
		盛土工	盛土	B≧4.0	m^3	900		
				2.5≦B<4.0	m^3	10		
				B＜2.5	m^3	20		
		法面整形工	法面整形	切土部	m^2	30		
				盛土部	m^2	210		
		残土処理工						
			不足土		m^3	880		

数　量　総　括　表

工事区分 (レベル1)	工　種 (レベル2)	種　別 (レベル3)	細　別 (レベル4)	規　格 (レベル5)	単位	数　量		摘　要
【左岸側3次施工】	護岸付帯物工				式	1		
		作業土工	床掘	土砂	m^3	40		
			埋戻	W＜1.0m	m^3	30		
				1.0m≦W＜4.0m	m^3	0		
				4.0m≦W	m^3	0		
			基面整正	土砂	m^2	25		
		法留壁			m	50	単位数量計算書参照	
	付帯道路工				式	1		
		コンクリート舗装工	0	0	m^2	0		表層不施工
			路盤	RC-30 t=100	m^2	75		

数　量　総　括　表

工事区分 (レベル1)	工　種 (レベル2)	種　別 (レベル3)	細　別 (レベル4)	規　格 (レベル5)	単位	数　量		摘　要
【左岸側3次施工】	水路工				式	1		
		作業土工	床掘	土砂	m^3	20		
			埋戻	W＜1.0m	m^3	10		
			基面整正	土砂	m^2	30		
		2号水路工			m	64	端数量は数量計算書参照	
	坂路工				式	1		
		土工	盛土	B＜2.5	m^3	20		
		法面整形工	法面整形	盛土部	m^2	0		
		作業土工	床掘	土砂	m^3	20		
			埋戻	W＜1.0m	m^3	10		
			基面整正	土砂	m^2	20		

数　量　総　括　表

工事区分 (レベル1)	工　種 (レベル2)	種　別 (レベル3)	細　別 (レベル4)	規　格 (レベル5)	単位	数　量		摘　要
【左岸側3次施工】		2号坂路工						
		U型擁壁工	コンクリート	σck=18N/mm2	m^3	6		
			型枠	一般型枠	m^2	15		
			基礎材	RC-40 t=150	m^2	13		
			用心鉄筋	SD345 D13	kg	12		
		コンクリート舗装工	表層	σck=18N/mm2 t=100	m^2	12		
			路盤	RC-40 t=100	m^2	12		
			グレーチング	プレーンタイプ300用	枚	3		
		舗装止工			m	1		
		3号坂路工						
		コンクリート舗装工	表層	σck=18N/mm2 t=100	m^2	28		
			路盤	RC-40 t=100	m^2	28		
		重力式擁壁工	コンクリート	σck=18N/mm2	m^3	7		
			型枠	一般型枠	m^2	22		
			基礎材	RC-40 t=150	m^2	10		
	構造物取壊し工				式	1		
		構造物取壊し工	コンクリート構造物取壊し	無筋構造物	m^3	2		
			石積取壊し	控え35cm	m^2	40		
		運搬処理工	殻運搬処理	コンクリート殻(無筋)	m^3	16		
	交通誘導警備員							
		交通誘導警備員			人	8		

土　工　総　括　表

工　種	種　別	細　別	土　質		単位	設計数量			備　考
【左岸側3次施工】									
発 生 土									
	掘　削		土　砂		m^3	48			河川土工
	床掘残土		土　砂		m^3	34			
小　計		流 用 土			m^3	82			
必 要 土									
	盛　土	流 用 土	土　砂		m^3	937			河川土工
	盛　土	流 用 土	土　砂		m^3	22			坂路工
小　計					m^3	959			
残土処理									
	不足土		土　砂		m^3	877			

床　掘　残　土　総　括　表

種　別	土　質		単位	床掘り		埋戻し		備　考
【左岸側3次施工】								
水路工	土　砂		m^3	22		12		
坂路工	土　砂		m^3	22		8		
護岸付帯物工	土　砂		m^3	40		30		
合　計								
	土　砂		m^3	84		50		84 － 50 ＝ 34

河川土工

細　　別	規　　格	記号	計　　算　　式	単位	小　計	合　　計
掘削工						
掘削	土砂					
	左岸 3次施工	高水護岸	※土積計算書より	m^3	48.0	
			計	m^3		48.0
盛土工						
盛土	B≧4.0					
	左岸 3次施工	高水護岸	※土積計算書より	m^3	902.9	902.9
	2.5≦B<4.0					
	左岸 3次施工	高水護岸	※土積計算書より	m^3	10.0	10.0
	B＜2.5					
	左岸 3次施工	高水護岸	※土積計算書より	m^3	23.8	23.8
			計	m^3		936.7

河川土工

細　　別	規　　格	記号	計　　算　　式	単位	小　計	合　　計
法面整形工						
法面整形						
	川裏,切土部					
	左岸 3次施工	高水護岸	※土積計算書より	m^2	32.0	32.0
			計	m^2		32.0
	川裏,盛土部					
	左岸 3次施工	高水護岸	※土積計算書より	m^2	210.1	210.1
			計	m^2		210.1

河川土工

延長根拠図

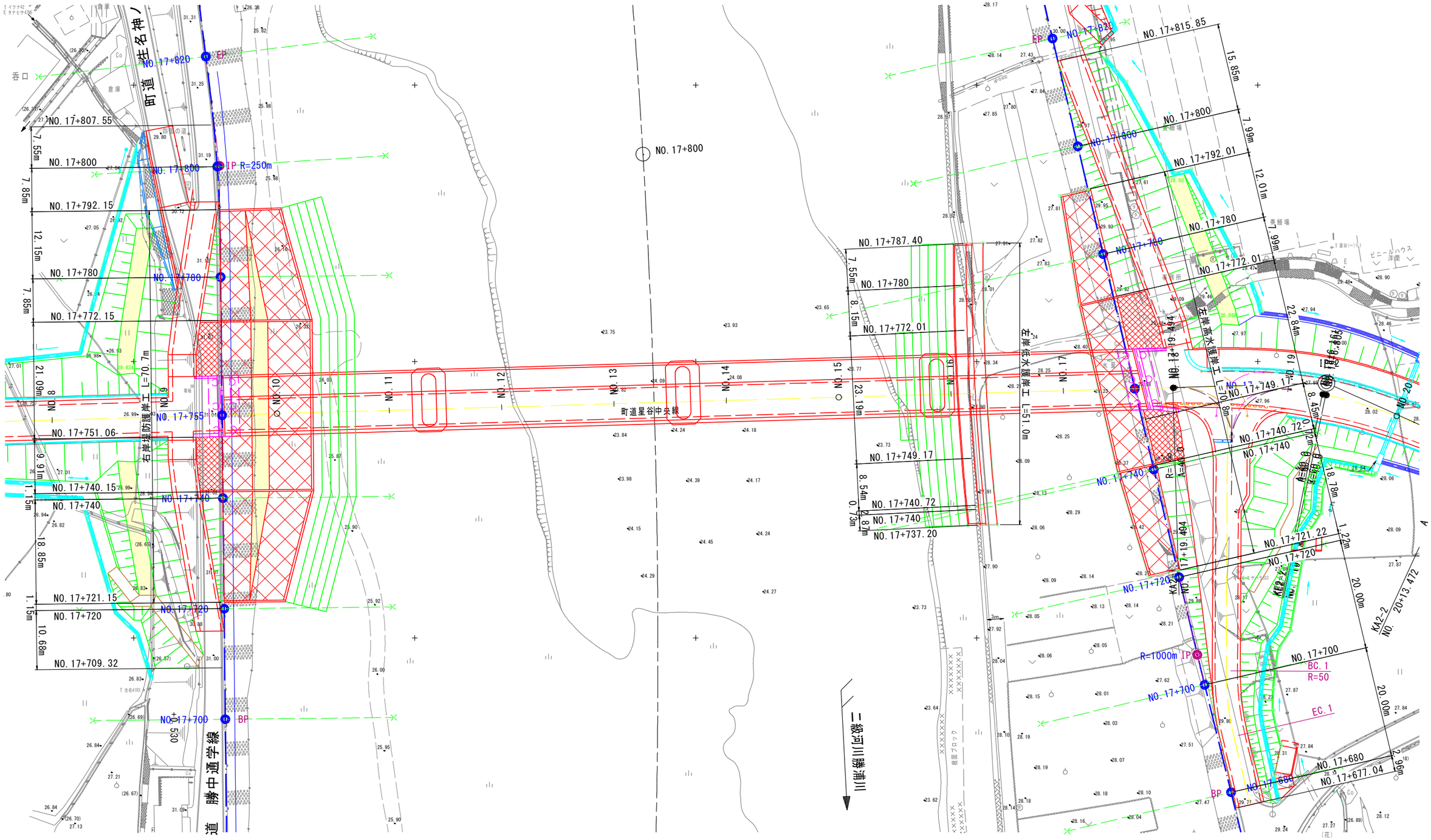

町道 生名神ノ
右岸堤防護岸工 L=70.7m
左岸低水護岸工 L=51.0m
左岸高水護岸工 L=70.8m
町道星谷中央線
勝中通学線
二級河川勝浦川
NO. 17+820
NO. 17+800
NO. 17+807.55
NO. 17+792.15
NO. 17+780
NO. 17+772.15
NO. 17+751.06
NO. 17+740.15
NO. 17+740
NO. 17+721.15
NO. 17+720
NO. 17+709.32
NO. 17+700
NO. 17+787.40
NO. 17+772.01
NO. 17+749.17
NO. 17+740.72
NO. 17+737.20
NO. 17+815.85
NO. 17+792.01
NO. 17+721.22
NO. 17+680
NO. 17+677.04
IP R=250m
R=1000m IP
BC. 1
R=50
EC. 1
BP
EP

河川土工　　左岸高水護岸

土　積　計　算　書

測　点	点間距離	平均距離	掘削(土砂)土砂								
			断面積	平　均	数　量	断面積	平　均	数　量	断面積	平　均	数　量
3次施工											
LNO.　17　+　677.04	堤防中心線		0.0								
LNO.　17　+　680.00	2.960		0.0	0.00	0.0						
LNO.　17　+　700.00	20.000		2.4	1.20	24.0						
LNO.　17　+　720.00	20.000		0.0	1.20	24.0						
LNO.　17　+　721.22	1.220		0.0	0.00	0.0						
LNO.　17　+　740.00	18.780		0.0	0.00	0.0						
LNO.　17　+　740.72	0.720		0.0	0.00	0.0						
LNO.　17　+　749.17	8.450		0.0	0.00	0.0						
LNO.　17　+　755.00	5.830		0.0	0.00	0.0						
合　計	77.960m				48.0m3						

河川土工　　左岸高水護岸

土　積　計　算　書

測　点	点間距離	平均距離	盛土(B≧4.0)			盛土(2.5≦B<4.0)			盛土(B＜2.5)		
			断面積	平　均	数　量	断面積	平　均	数　量	断面積	平　均	数　量
3次施工											
LNO. 17 + 677.04	堤防中心線		0.0			0.0			0.0		
LNO. 17 + 680.00	2.960		0.0	0.00	0.0	0.0	0.00	0.0	1.0	0.50	1.5
LNO. 17 + 700.00	20.000		0.0	0.00	0.0	0.5	0.25	5.0	0.1	0.55	11.0
LNO. 17 + 720.00	20.000		19.7	9.85	197.0	0.0	0.25	5.0	0.5	0.30	6.0
LNO. 17 + 721.22	1.220		21.0	20.35	24.8	0.0	0.00	0.0	0.5	0.50	0.6
LNO. 17 + 740.00	18.780		22.9	21.95	412.2	0.0	0.00	0.0	0.0	0.25	4.7
LNO. 17 + 740.72	0.720		22.9	22.90	16.5	0.0	0.00	0.0	0.0	0.00	0.0
LNO. 17 + 749.17	8.450		21.8	22.35	188.9	0.0	0.00	0.0	0.0	0.00	0.0
LNO. 17 + 755.00	5.830		0.0	10.90	63.5	0.0	0.00	0.0	0.0	0.00	0.0
合　計	77.960m				902.9m3			10.0m3			23.8m3

河川土工　　左岸高水護岸

土　積　計　算　書

測　点	点間距離	平均距離				法面整形（川裏,切土部）					
			断面積	平　均	数　量	断面積	平　均	数　量	断面積	平　均	数　量
3次施工											
LNO. 17 + 677.04	堤防中心線					0.0					
LNO. 17 + 680.00	2.960					0.0	0.00	0.0			
LNO. 17 + 700.00	20.000					1.6	0.80	16.0			
LNO. 17 + 720.00	20.000					0.0	0.80	16.0			
LNO. 17 + 721.22	1.220					0.0	0.00	0.0			
LNO. 17 + 740.00	18.780					0.0	0.00	0.0			
LNO. 17 + 740.72	0.720					0.0	0.00	0.0			
LNO. 17 + 749.17	8.450					0.0	0.00	0.0			
LNO. 17 + 755.00	5.830					0.0	0.00	0.0			
合　計	77.960m				0.0m2			32.0m2			

河川土工　　左岸高水護岸

土　積　計　算　書

測　点	点間距離	平均距離				法面整形（川裏,盛土部）					
			断面積	平　均	数　量	断面積	平　均	数　量	断面積	平　均	数　量
3次施工											
LNO. 17 + 677.04	堤防中心線					0.0					
LNO. 17 + 680.00	2.960					1.3	0.65	1.9			
LNO. 17 + 700.00	20.000					0.7	1.00	20.0			
LNO. 17 + 720.00	20.000					3.9	2.30	46.0			
LNO. 17 + 721.22	1.220					4.1	4.00	4.9			
LNO. 17 + 740.00	18.780					4.6	4.35	81.7			
LNO. 17 + 740.72	0.720					4.6	4.60	3.3			
LNO. 17 + 749.17	8.450					4.6	4.60	38.9			
LNO. 17 + 755.00	5.830					0.0	2.30	13.4			
合　計	77.960m				0.0m2			210.1m2			

護岸付帯物工　　3次施工

細　別	規　格	記号	計　算　式	単位	小　計	合　計
法留壁			LNO.17+685.93～LNO.17+733.44			
	延長		49.67	m		49.67
作業土工						
床掘り	土砂		1/3*(0.7+0.7+0.7)*49.67	m^3	34.8	
埋戻し	W<1.0		1/3*(0.8+0.5+0.5)*49.67	m^3	29.8	
基面整正	土砂		1/3*(0.5+0.5+0.5)*49.67	m^2	24.8	
【10.0m当り】						
コンクリート	σck=18N/mm^2		単位数量表参照	m^3	1.83	
型枠	小型構造物		単位数量表参照	m^2	12.4	
目地材	瀝青質,t=10mm		単位数量表参照	m^2	0.2	
基礎材	RC-40,t=150		単位数量表参照	m^2	5.1	

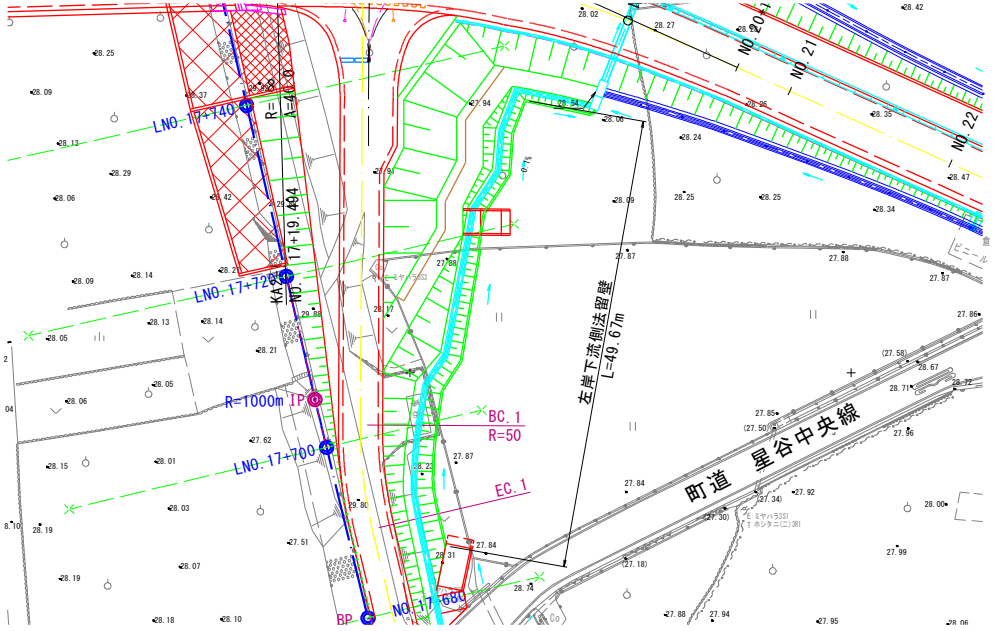

法止壁

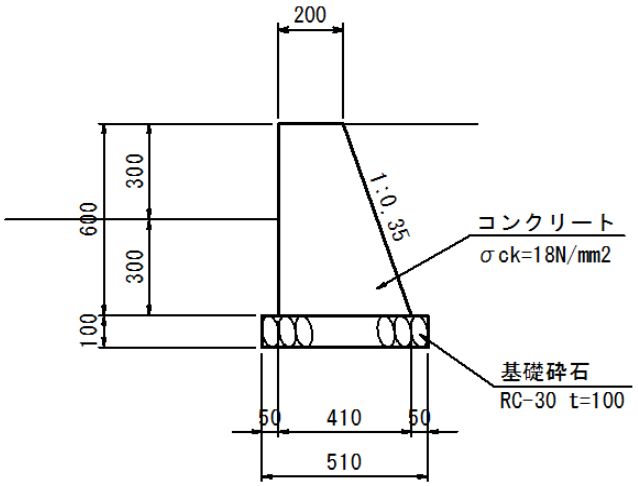

10.0m当り

工　種	規　格	計　　算　　式	単位	数　量
法止壁	(10.0m当り数量)			
コンクリート	σck=18N/mm^2	1/2*(0.200+0.410)*0.60*10.0	m^3	1.83
型枠	小型構造物	(0.600+0.636)*10.0	m^2	12.4
目地材	瀝青質,t=10mm	1.83/10	m^2	0.2
基礎材	RC-40,t=150	0.510*10.0	m^2	5.1

付帯道路工　　3次施工

細　別	規　格	記号	計　算　式	単位	小　計	合　計
コンクリート舗装工						
路盤	RC-30 t=100					
		左岸下流	図面参照	m^2	75.1	
			合計	m^2		75.1

水路工						3次施工
細　　別	規　　格	記号	計　　算　　式	単位	小　計	合　　計
作業土工						
床掘	土砂					
		左岸	※土積計算書より	m^3	22.1	
			合計	m^3		22.1
埋戻	W＜1.0m					
		左岸	※土積計算書より	m^3	12.1	12.1
	1.0m≦W＜4.0m					
		左岸	※土積計算書より	m^3	0.0	0.0
	4.0m≦W					
		左岸	※土積計算書より	m^3	0.0	0.0
			合計	m^3		12.1
基面整正	土砂					
		左岸	※土積計算書より	m^2	26.8	
			合計	m^2		26.8

水路工作業土工　　左岸

土　積　計　算　書

測　点	点間距離	平均距離	床掘			基面整正					
			断面積	平　均	数　量	断面積	平　均	数　量	断面積	平　均	数　量
LNO. 17 + 676.62			0.2			0.7					
LNO. 17 + 680.00	3.380		0.2	0.20	0.7	0.7	0.70	2.4			
LNO. 17 + 700.00	20.390		0.9	0.55	11.2	0.8	0.75	15.3			
LNO. 17 + 720.00	22.730		0.0	0.45	10.2	0.0	0.40	9.1			
LNO. 17 + 734.83	17.720		0.0	0.00	0.0	0.0	0.00	0.0			
合　計	64.220m				22.1m3			26.8m2			

水路工作業土工　　左岸

土　積　計　算　書

測　点	点間距離	平均距離	埋戻（W＜1.0m）			埋戻（1.0m≦W＜4.0m）			埋戻（4.0m≦W）		
			断面積	平　均	数　量	断面積	平　均	数　量	断面積	平　均	数　量
LNO.　17　+　676.62			0.1								
LNO.　17　+　680.00	3.380		0.1	0.10	0.3						
LNO.　17　+　700.00	20.390		0.5	0.30	6.1						
LNO.　17　+　720.00	22.730		0.0	0.25	5.7						
LNO.　17　+　734.83	17.720		0.0	0.00	0.0						
合　計	64.220m				12.1m3						

水路工　　3次施工

細　別	規　格	記号	計　算　式	単位	小　計	合　計
2号水路工		左岸	LNO.17+676.62～LNO.17+734.83			
			64.22	m	64.2	
			合計	m		64.2
【10.0m当り】						
コンクリート	σck=18N/mm^2		単位数量表参照	m^3	1.8	
型枠	小型構造物		単位数量表参照	m^2	18.0	
目地材	瀝青質,t=10mm		単位数量表参照	m^2	0.2	
基礎材	RC-40,t=150		単位数量表参照	m^2	7.0	

単位数量表

2号U型水路

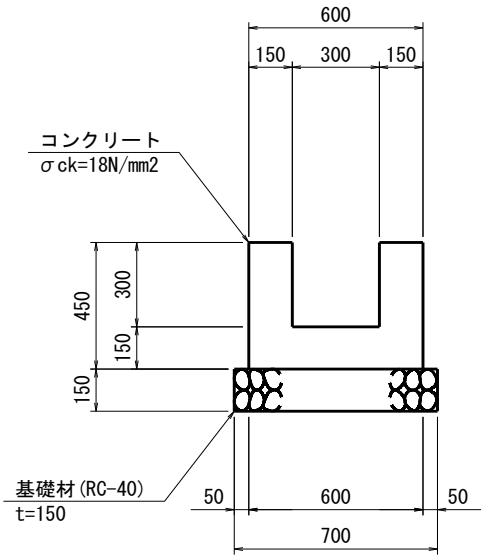

10.0m当り

工　種	規　格	計　　算　　式	単位	数　量
コンクリート	σck=18N/mm^2	(0.60*0.15+0.30*0.15*2)*10.0	m^3	1.80
型　枠	小型構造物	(0.30+0.15)*4*10.0	m^2	18.0
目地材	瀝青質,t=10mm	1.8/10.0	m^2	0.2
基礎材	RC-40 t=150	0.7*10.0	m^2	7.0

坂路工　　3次施工

細　別	規　格	記号	計　算　式	単位	小　計	合　計
土工						
盛土	B＜2.5	1号坂路	※土積計算書より	m^3	0.0	
		2号坂路	※土積計算書より	m^3	4.8	
		3号坂路	※土積計算書より	m^3	17.6	
			合計	m^3		22.4

1号坂路工 土工

土　積　計　算　書

測　点	点間距離	平均距離	盛土(B＜2.5m)			法面整形(盛土部)			植生シート（川裏）		
			断面積	平　均	数　量	断面積	平　均	数　量	断面積	平　均	数　量
2号坂路工 土工											
0.00		U型擁壁区間	0.7								
3.35	3.350		1.2	0.95	3.2						
4.14	0.787		1.1	1.15	0.9						
0.00		舗装止壁区間	1.1								
0.61	0.605		1.1	1.10	0.7						
				小計	4.8						
3号坂路工 土工											
0.00			0.0								
2.50	2.500		2.7	1.35	3.4						
4.50	2.000		2.7	2.70	5.4						
11.00	6.500		0.0	1.35	8.8						
				小計	17.6						
合　計	4.742m				22.4m3			0.0m2			0.0m2

坂路工						3次施工
細　　別	規　　格	記号	計　　算　　式	単位	小　計	合　　計
作業土工						
床掘	土砂	2号坂路	2.8*4.14	m^3	11.59	
		3号坂路	1.5*2.0+1/2*(1.5+0.7)*6.5	m^3	10.15	
			合計	m^3		21.7
埋戻	W＜1.0m	2号坂路	0.7*4.14	m^3	2.90	
		3号坂路	0.7*2.0+1/2*(0.7+0.5)*6.5	m^3	5.30	
			合計	m^3		8.2
基面整正	土砂	2号坂路	3.2*4.14	m^2	13.25	
		3号坂路	1.4*2.0+1/2*(1.4+0.65)*6.5	m^2	9.46	
			合計	m^2		22.7

#REF!						3次施工
細　　別	規　　格	記号	計　　算　　式	単位	小　計	合　　計
2号坂路工						
U型擁壁工						
コンクリート	σck=18N/mm^2		1/2*(1.95+1.87)*0.787+1/2*(1.87+1.02)*3.35	m^3	6.34	
型枠	一般型枠		1/2*(3.69+3.76)*0.787+1/2*(3.76+1.40)*3.35+1.95+1.02	m^2	14.54	
基礎材	RC-40 t=150		3.2*4.14	m^2	13.2	
用心鉄筋	SD345 D13		(0.35*0.995*3+0.400*0.995*13)*2	kg	12.4	

U型擁壁

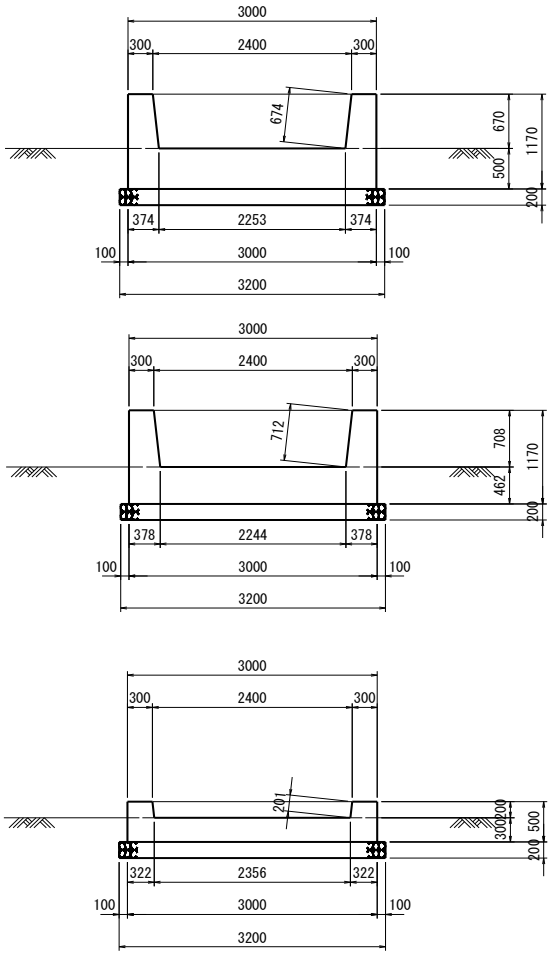

1.0m当り

工　種	規　格	計　　算　　式	単位	数　量
【H=1.17m】		H1=0.670m,H2=0.500m		
コンクリート	σck=18N/mm^2	1/2*(0.300+0.374)*0.670*2+3.000*0.500	m^3	1.95
型　枠	小型構造物	(1.170+0.674)*2	m^2	3.69
基礎材	RC-40 t=150	3.200	m^2	3.2
【H=1.17m】		H1=0.708m,H2=0.462m		
コンクリート	σck=18N/mm^2	1/2*(0.300+0.378)*0.708*2+3.000*0.462	m^3	1.87
型　枠	小型構造物	(1.170+0.712)*2	m^2	3.76
基礎材	RC-40 t=150	3.200	m^2	3.2
【H=0.70m】		H1=0.708m,H2=0.462m		
コンクリート	σck=18N/mm^2	1/2*(0.300+0.322)*0.200*2+3.000*0.300	m^3	1.02
型　枠	小型構造物	(0.500+0.201)*2	m^2	1.40
基礎材	RC-40 t=150	3.200	m^2	3.2

坂路工						3次施工
細　　別	規　　格	記号	計　　算　　式	単位	小　計	合　　計
2号坂路工						
コンクリート舗装工						
表層	σck=18N/mm^2 t=100		1.6+9.9	m^2	11.50	
			合計	m^2		11.5
路盤	RC-40 t=100		1.6+9.9	m^2	11.50	
			合計	m^2		11.5
グレーチング	プレーンタイプ300用		3	枚	3	
			合計	枚		3
舗装止工	延長		0.855+0.355	m		1.2
【10.0m当り】						
コンクリート	σck=18N/mm^2		単位数量表参照	m^3	0.8	
一般型枠	小型構造物		単位数量表参照	m^2	8.0	
基礎材	RC-40,t=150		単位数量表参照	m^2	4.0	

舗装止工

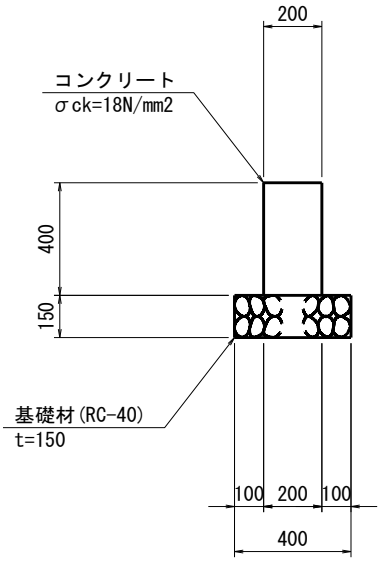

10.0m当り

工　種	規　格	計　　算　　式	単位	数　量
コンクリート	σck=18N/mm^2	0.40*0.20*10.0	m^3	0.80
型　枠	小型構造物	0.40*2*10.0	m^2	8.0
基礎材	RC-40 t=150	0.40*10.0	m^2	4.0

坂路工　　3次施工

細　別	規　格	記号	計　算　式	単位	小　計	合　計
3号坂路工						
コンクリート舗装工						
表層	σck=18N/mm^2 t=100		27.7	m^2	27.70	
			合計	m^2		27.7
路盤	RC-40 t=100		27.7	m^2	27.70	
			合計	m^2		27.7

坂路工　　3次施工

細　別	規　格	記号	計　算　式	単位	小　計	合　計
3号坂路工						
重力式擁壁工						
コンクリート	σck=18N/mm^2		1.35*2.000+1/2*(1.35+0.11)*6.50	m^3	7.45	
型枠	一般型枠		3.81*2.000+1/2*(3.81+0.64)*6.50	m^2	22.08	
基礎材	RC-40 t=150		1.4*2.000+1/2*(1.4+0.7)*6.50	m^2	9.6	

U型擁壁

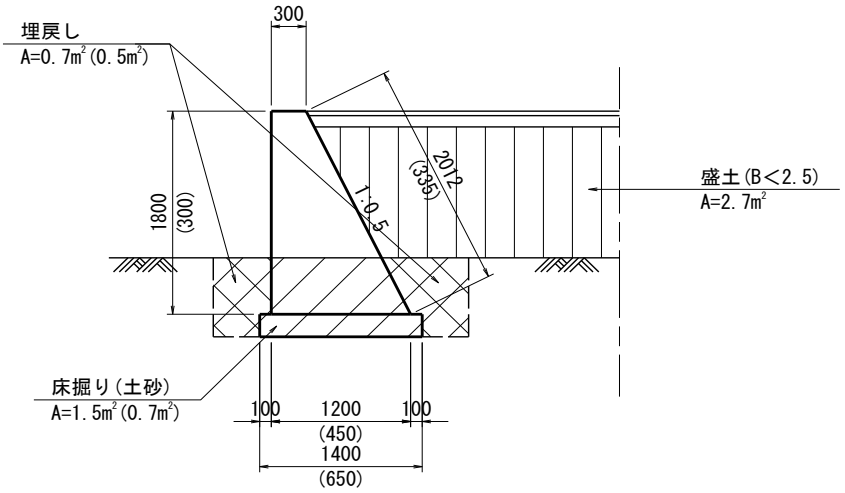

1.0m当り

工　種	規　格	計　　算　　式	単位	数　量
【H=1.80m】				
コンクリート	σck=18N/mm²	1/2*(0.300+1.200)*1.800	m³	1.35
型　枠	小型構造物	1.800+2.012	m²	3.81
基礎材	RC-40 t=150	1.400	m²	1.4
【H=0.30m】				
コンクリート	σck=18N/mm²	1/2*(0.300+0.450)*0.300	m³	0.11
型　枠	小型構造物	0.300+0.335	m²	0.64
基礎材	RC-40 t=150	0.650	m²	0.7

構造物取壊し工

細　　別	規　　格	記号	計　　算　　式	単位	小　計	合　　計
構造物取壊し工						
コンクリート構造物取壊し	無筋構造物					
	左岸 3次施工	高水護岸	※土積計算書より	m^3	2.0	
			計	m^3		2.0
石積取壊し	控え35cm					
	左岸 3次施工	高水護岸	※土積計算書より	m^2	40.0	
			計	m^2		40.0

構造物取壊し工

細　　別	規　　格	記号	計　　算　　式	単位	小　計	合　　計
コンクリートブロック物取壊し	控え35cm					
	左岸 3次施工	高水護岸	※土積計算書より	m^2	0.0	
			計	m^2		0.0
取壊し集計	コンクリート殻(無筋)		2.0	m^3	2.0	

構造物取壊し工

細　　別	規　　格	記号	計　　算　　式	単位	小　計	合　　計
構造物取壊し工						
運搬処理工	殻運搬処理					
	コンクリート殻(無筋)					
	左岸 3次施工	高水護岸	2+40*0.35	m^3	16.0	
			計	m^3		16.0

構造物取壊し工　　左岸高水護岸

土　積　計　算　書

測　点	点　間 距　離	点間距離 内訳	コンクリート取壊し（無筋）			石積み取壊し			コンクリートブロック取壊し		
			断面積	平　均	数　量	断面積	平　均	数　量	断面積	平　均	数　量
3次施工											
LNO.　17　+　677.04	堤防中心線		0.0			0.0			0.0		
LNO.　17　+　680.00	2.960		0.0	0.00	0.0	0.0	0.00	0.0	0.0	0.00	0.0
LNO.　17　+　700.00	20.000		0.1	0.05	1.0	2.0	1.00	20.0	0.0	0.00	0.0
LNO.　17　+　720.00	20.000		0.0	0.05	1.0	0.0	1.00	20.0	0.0	0.00	0.0
LNO.　17　+　721.22	1.220		0.0	0.00	0.0	0.0	0.00	0.0	0.0	0.00	0.0
LNO.　17　+　740.00	18.780		0.0	0.00	0.0	0.0	0.00	0.0	0.0	0.00	0.0
LNO.　17　+　740.72	0.720		0.0	0.00	0.0	0.0	0.00	0.0	0.0	0.00	0.0
LNO.　17　+　749.17	8.450		0.0	0.00	0.0	0.0	0.00	0.0	0.0	0.00	0.0
合　計	72.130m				2.0m3			40.0m2			0.0m2